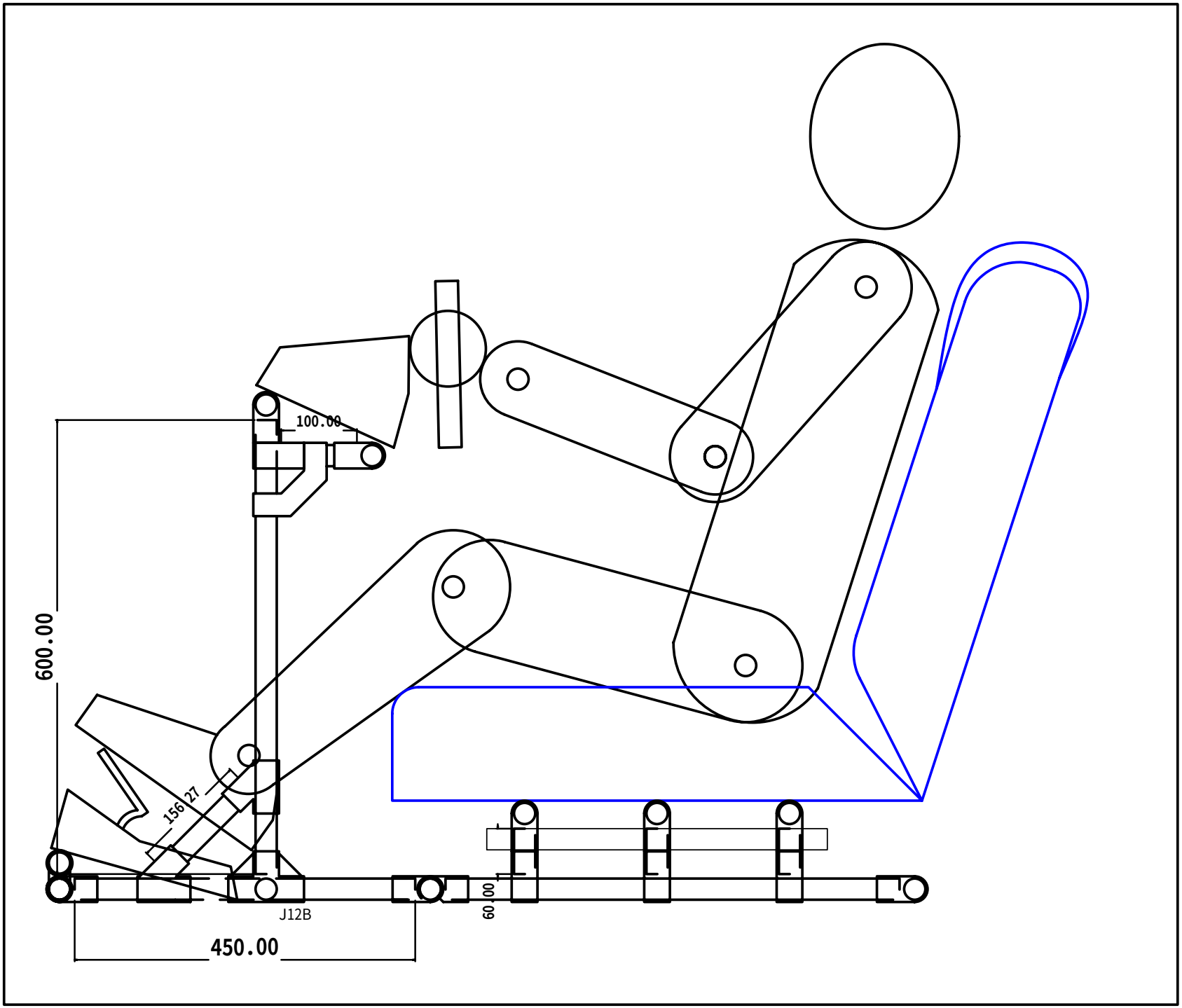
100.00
600.00
27
156
J12B
60.00
450.00

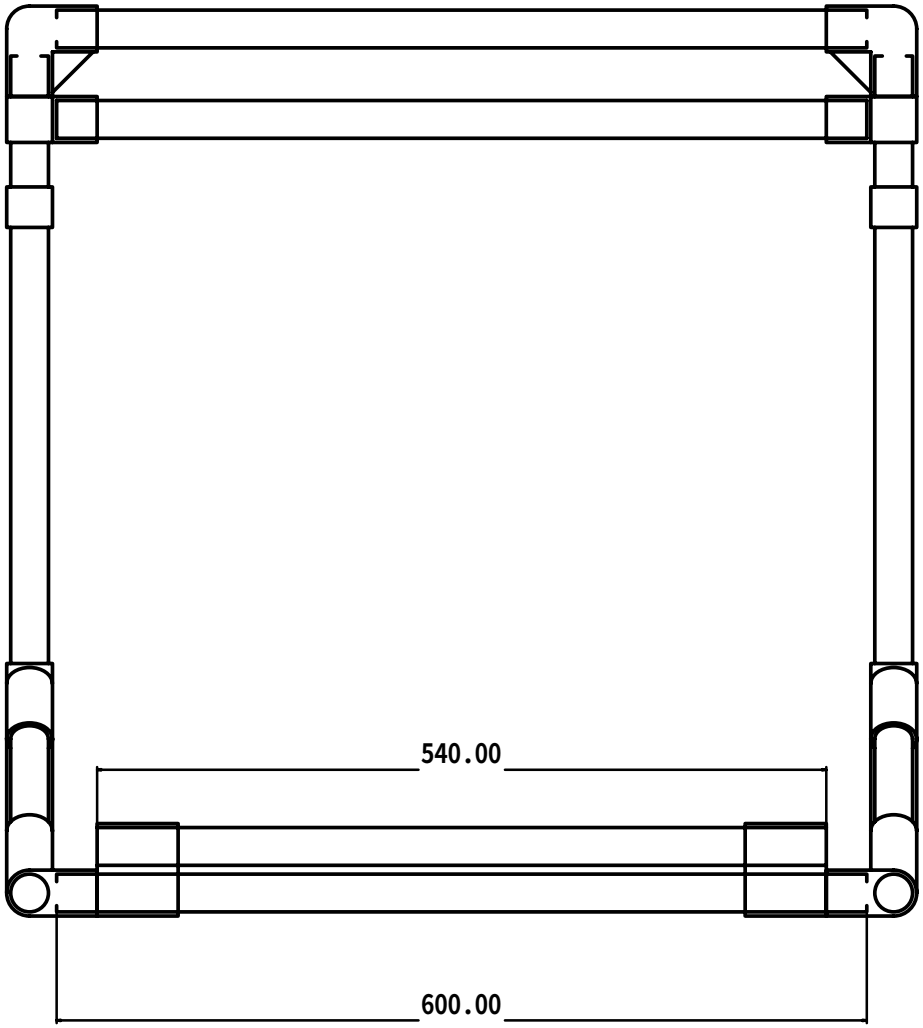
540.00
600.00

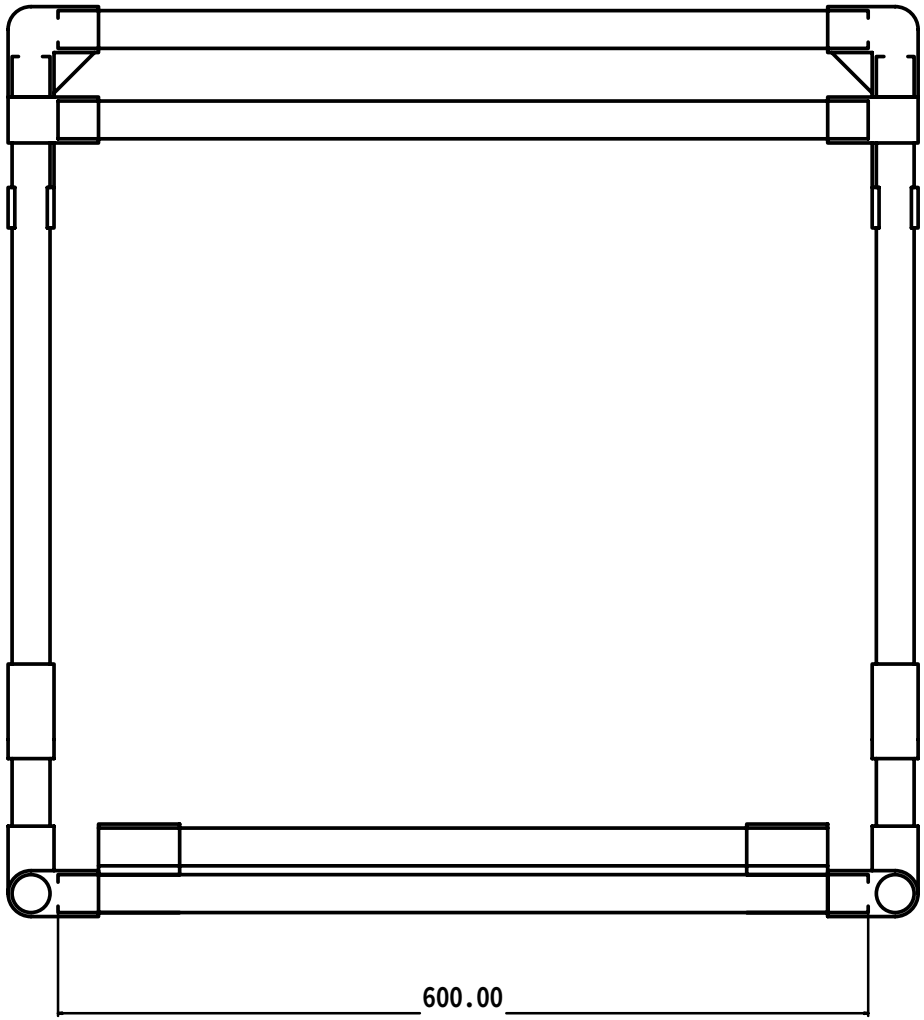
600.00

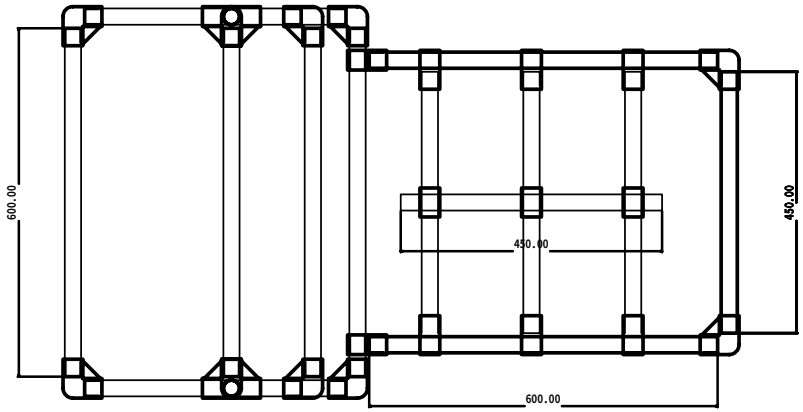
600.00
450.00
450.00
600.00

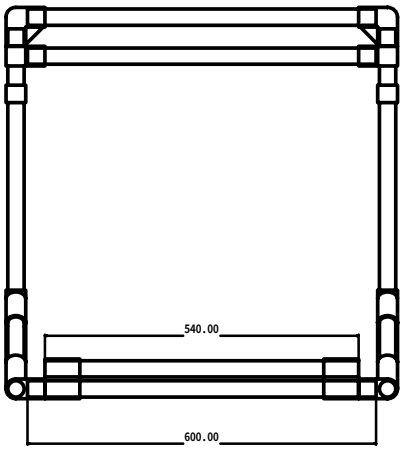
540.00
600.00

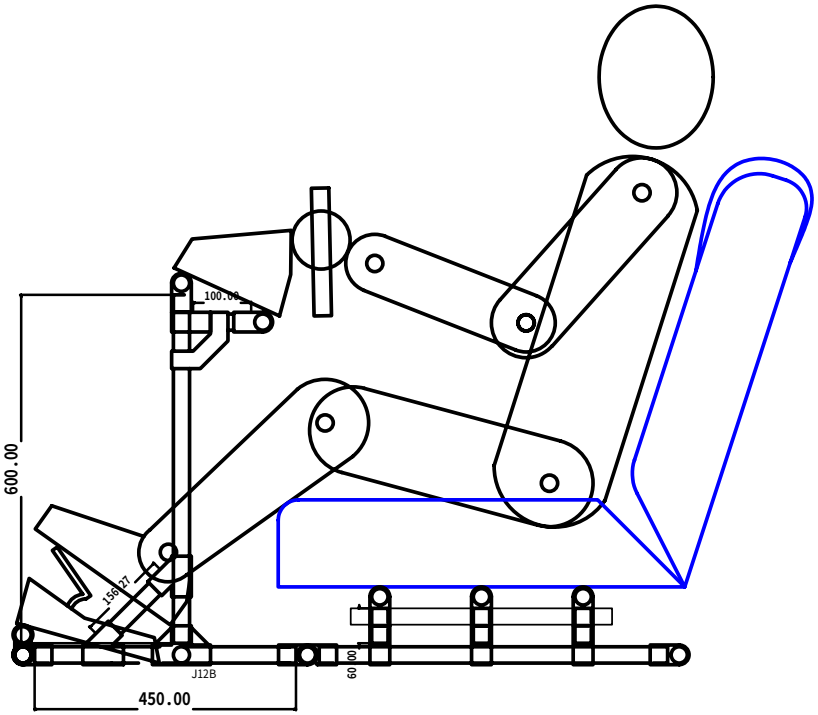
100.00
600.00
156.47
J12B
60.00
450.00

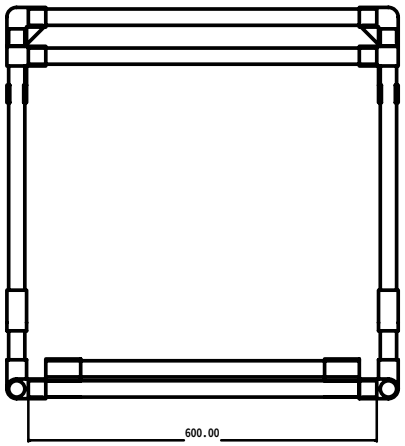
600.00

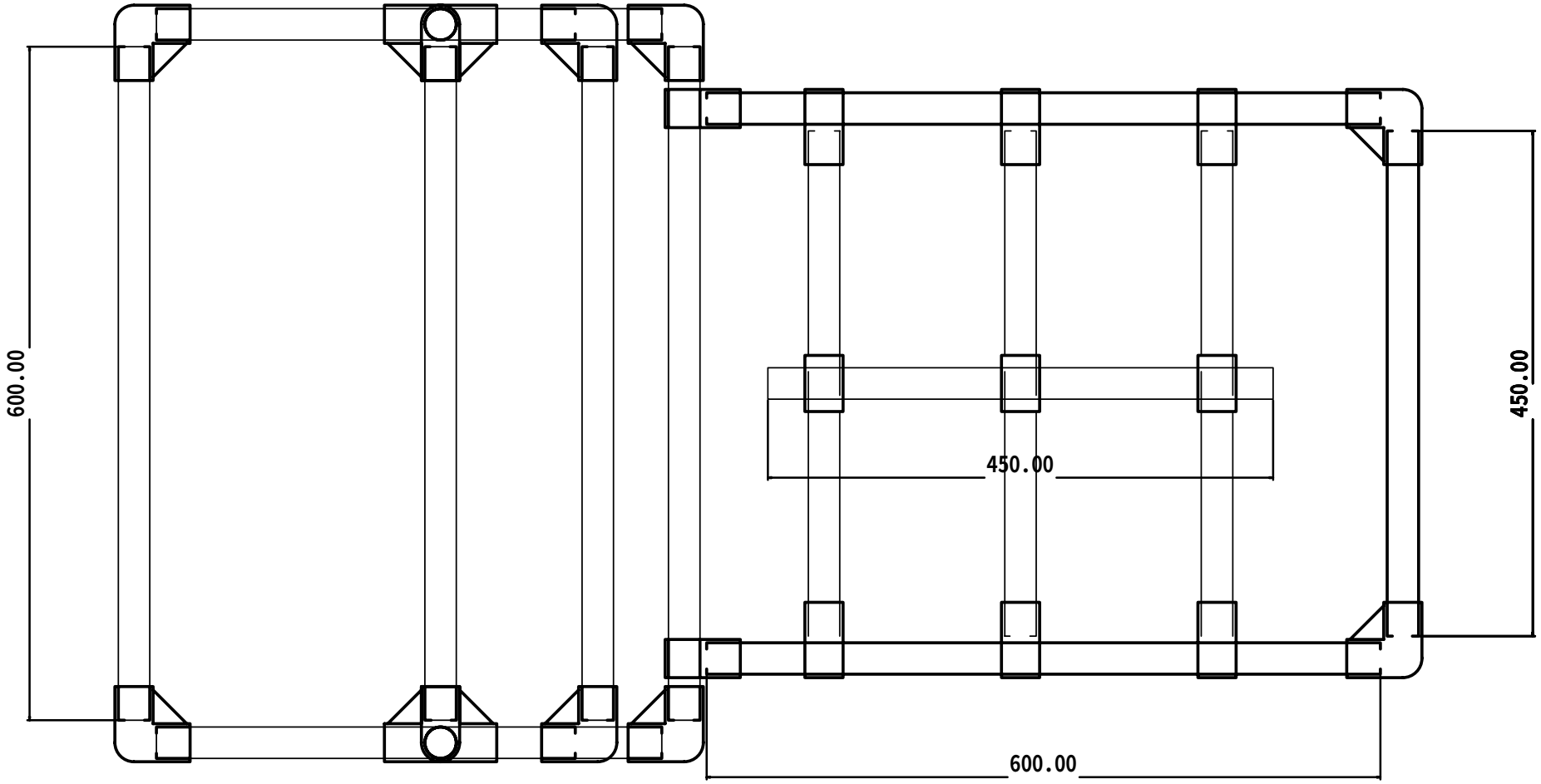
600.00
450.00
450.00
600.00